Jak zamontować zamek Linus Smart Lock na regulowanej wkładce zamka Yale Linus

Wiedza początkowa:

- Zamek Linus Smart Lock jest przeznaczony do montażu po wewnętrznej stronie drzwi wejściowych,
- Jeśli masz wkładkę z zębatką – regulowana wkładka Linus nie będzie działać w Twoich drzwiach. Zalecamy zakup wkładki z zębatką i funkcją awaryjną do samodzielnego montażu lub skontaktowanie się z miejscowym ślusarzem.
- CO to jest wkładka z zębatką?
  Wkładka z zębatką ma również kształt profilu Euro, podobnie jak standardowa wkładka do zamka, różnica polega na tym, że ma krzywkę zębatą, a nie standardową krzywkę Euro.
  Krzywka to część, która obraca się pośrodku wkładki zamka. Wkładka z zębatką widnieje po prawej stronie.

- W tym rozdziale skupimy się na sposobie konfiguracji i montażu regulowanej wkładki zamka Linus.

<u>Krok1:</u> zanim zaczniemy, zmierz wysokość, na którą obecna wkładka zamka wystaje z drzwi od strony wewnętrznej.

Jeśli jest to mniej niż 3 mm, należy o tym pamiętać na późniejszym etapie procesu montażu.

Krok 2: wyjmij dotychczasową wkładkę. Wykręć śrubę mocującą wkładkę pod śrubą zamka.

Następnie należy włożyć klucz do zamka i obrócić go o około 15 stopni, aby wyciągnąć wkładkę zamka z drzwi.

Krok 3: zmierz rozmiar dotychczasowej wkładki zamka, mierząc długość każdej połowy, do środka krzywki. Zanotuj zarówno wymiary wewnętrzne, jak i zewnętrzne, aby móc prawidłowo wyregulować wkładkę regulowaną.

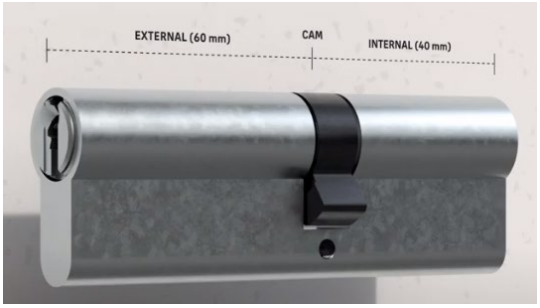

Jeśli podczas Kroku 1 wkładka wystaje z wewnętrznej strony drzwi na mniej niż 3 mm, należy teraz dodać dodatkowe 3 mm do pomiary strony wewnętrznej. Zapewni to łatwy montaż zamka Linus Smart Lock.

Jeśli wkładka ma długość 30 mm po stronie zewnętrznej i 30 mm po stronie wewnętrznej, nie trzeba niczego robić, ponieważ wkładkę regulowaną można od razu zamontować. Przejdź do kroku 11.

Krok 4: ustaw długość regulowanej wkładki zamka Linus taką samą, jaką ma dotychczasowa wkładka, czyli w tym przykładzie 60/40 mm.
Długość części zewnętrznej wynosi 60 mm, a wewnętrznej 40 mm (w tym 3 mm wspomniane w kroku 1).
Aby uzyskać tę samą długość, użyj odpowiednich podkładek dystansowych po stronie zewnętrznej i wewnętrznej.

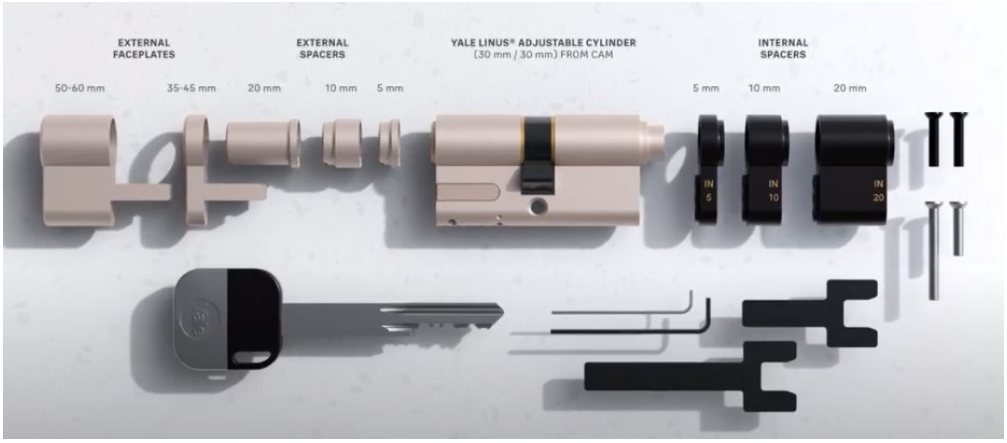

Krok 5: wybierz podkładki dystansowe po stronie zewnętrznej, a następnie wymaganą zewnętrzną płytę czołową.
Jeśli długość dotychczasowej wkładki po stronie zewnętrznej wynosi od 35 mm do 45 mm, użyj krótszej płyty czołowej.
Jeśli wynosi od 50 mm do 60 mm, użyj dłuższej płyty czołowej.

Krok 6: za pomocą małego klucza imbusowego poluzuj śruby w dołu wkładki aż będzie można wyjąć oba elementy wypełniające.

Krok 7: zamontuj zewnętrzne rozpórki z płytą czołową strony zewnętrznej na regulowanej wkładce zamka upewniając się, że najmniejsza zewnętrzna rozpórka znajduje się najbliżej wkładki zamka.
Zamocuj w miejscu śrubami u dołu wkładki zamka.

Krok 8: po zmontowaniu zewnętrznych elementów dystansowych i płyty czołowej włóż klucz do zewnętrznej strony regulowanej wkładki i upewnij się, że można nim swobodnie obracać regulowaną wkładkę.

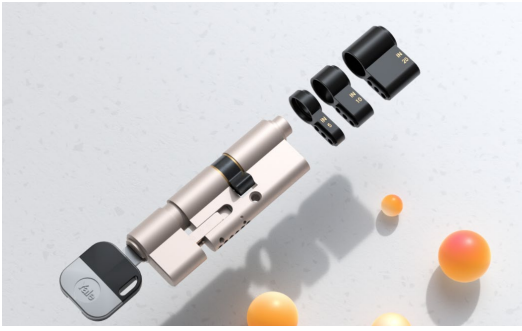

Krok 9: jeśli wymiar wewnętrzny dotychczasowej wkładki zamka jest większy niż 30 mm (w tym 3 mm wymienione w kroku 3), dodaj razem wewnętrzne elementy dystansowe, aby uzyskać różnicę między 30 mm, a wewnętrzną długością wkładki.
Jeśli na przykład obecna wkładka zamka ma wewnętrzną długość 40 mm, użyj wewnętrznego elementu dystansowego o długości 10 mm. Jeśli długość wkładki zamka mieściła się miedzy dwoma rozmiarami elementów dystansowych, użyj dłuższego rozmiaru.

Krok 10: następnie zamontuj wewnętrzną stronę regulowanej wkładki zamka, używając elementów dystansowych odpowiednich do drzwi (rozmiary są nadrukowane na boku elementu dystansowego), mocując je na miejscu krótką lub dłuższą śrubą przez centralny otwór za pomocą większego klucza imbusowego.

Najmniejsza rozpórka powinna znajdować się najbliżej regulowanej wkładki zamka.

Krok 11: po całkowitym zmontowaniu regulowanej wkładki zamka włóż tylny pręt do regulowanej wkładki zamka. Jeśli wymiar strony wewnętrznej był równy lub mniejszy niż 45 mm, użyj krótszego tylnego pręta, dostarczonego w zestawie, a jeśli nie, użyj większego.

Następnie upewnij się, że możesz swobodnie obracać regulowaną wkładką zamka tylnym prętem.

Krok 12: obróć tylny pręt po wewnętrznej stronie drzwi, tak aby krzywka zrównała się z korpusem regulowanej wkładki zamka i wpasowała się w otwór w drzwiach. Konieczne może być poruszenie tylnym prętem, aby ustawić ją na miejscu.

Konieczne może być również poluzowanie obecnych okuć drzwi (rozety/klamek), jeśli jest ciasno wokół regulowanego cylindra.

Krok 13: Zamocuj regulowaną wkładkę na miejscu za pomocą śruby mocującej wkładkę i ponownie dokręć okucia drzwi. Dodaj płytę montażową do wewnętrznej strony regulowanej wkładki zamka, upewniając się, że wystaje ona na 3 mm, co umożliwia zamocowanie płyty montażowej.

Konieczne może być poluzowanie wkrętów dociskowych (wkrętów na płycie montażowej, otaczających wkładkę zamka) w celu prawidłowego zamocowania płyty.

Można to zrobić za pomocą klucza imbusowego, który znajduje się w pudełku.

Krok 14: Zamocuj płytę na miejscu za pomocą dwóch małych śrub.

Dodaj tylny pręt do wewnętrznej strony regulowanej wkładki zamka, upewniając się, że można nim ją swobodnie obracać.

Jeśli wymiar wewnętrzny wynosi 45 mm lub mniej, użyj krótszego tylnego pręta. Jeśli jest większy, użyj długiego tylnego pręta.

Krok 15: Następnym krokiem jest zamontowanie zamka Linus na płycie mocującej, najpierw dociskając górną cześć urządzenia do płyty montażowej. Złóż ,,skrzydełka" na urządzeniu Linus, aby zamocować je na ich miejscu.